R052029A

Rev. 0 - 08/12/2022

Siebträger mit integriertem Temperaturfühler

Siebträger mit integriertem Mantelthermoelement. Konzipiert für Versuche an Kaffeemaschinen.

- Mineralisoliertes Thermoelement Typ T, ungeerdet, Ø 1 mm, AISI 316
- Kabelübergang Ø 6 x 30 mm aus Messing, vernickelt
- Ausgleichsleitung mit Silikon-Außenmantel
- Kompensierter Miniaturstecker, male
- Das Thermoelement wird mit Hilfe einer Klemmringverschraubung am Sieb installiert
- Klemmringverschraubung: INOX 1/8" NPT-M mit PTFE Dichtring und Edelstahlhülse

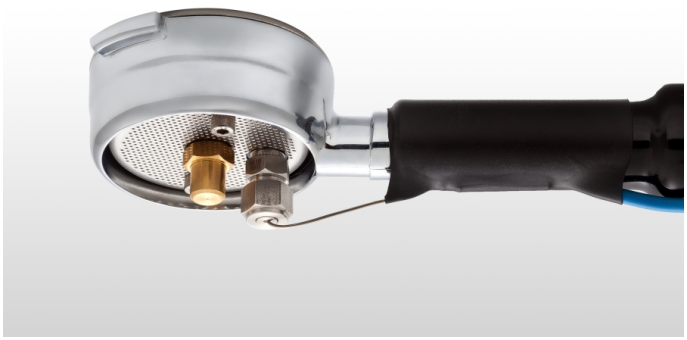

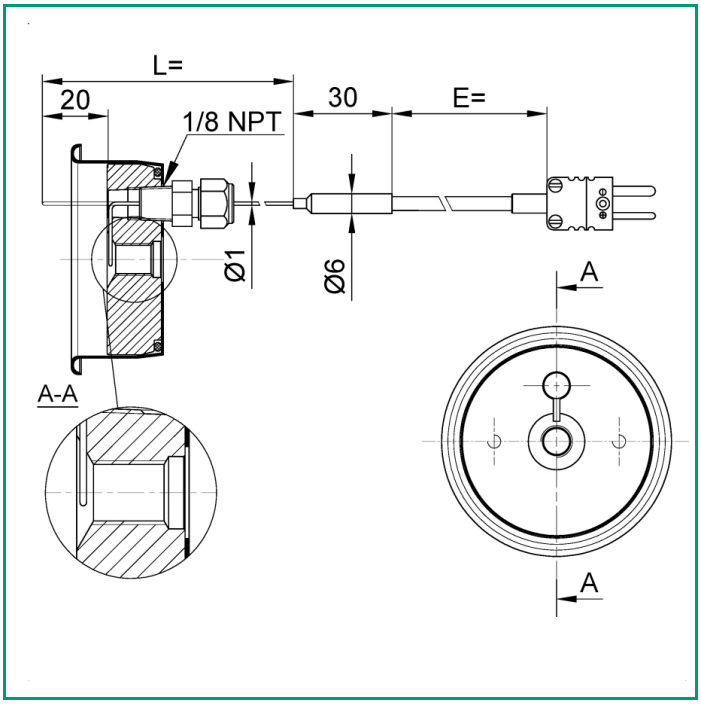

TECHNISCHE DATEN

Betriebstemperatur des Messelements (Thermoelement)	-200 ÷370°C
Thermoelement-Kalibrierung	Typ T (Kupfer und Kupfer-Nickel)
Mantelmaterial	AISI 316
Anzahl Messelemente	eines
Messstelle	isoliert
Ausgangssignal	Thermoelement
Genauigkeitsklasse nach DIN EN 60584	1 (auf Kundenwunsch)
Manteldurchmesser	Ø 1 mm
minimaler Biegeradius Mantelleitung	3x Außendurchmesser
Isolationswiderstand	100 M Ω@ 100 Vcc.
Fühlerlänge L	104 mm
Kabelübergang Typ	Edelstahl Ø 6 mm für niedrige Temperaturen
Übergangshülse Durchmesser	Ø 6 mm
Übergangshülse Länge	30 mm
Übergangsstück Material	vernickeltes Messing

ITALCOPPIE SENSORI srl
Via A. Tonani, 10 - Fraz. S. Giacomo al Campo
26030 Malagnino (CR) - Italy
www.italcoppie.de

WE SENSE TEMPERATURE

TECHNISCHE DATEN

Maximaltemperatur Übergangsstück	120 °C
kompensierte Leitung	Silikonkabel, Typ T ANSI
Leiter	Typ T
referenzierte Norm	ANSI MC96.1
Anzahl Leiter	2
Leiterquerschnitt	AWG 24
Art des Leiters	verseilt (7 Litzen)
primäre Isolation	GS (Silikongummi)
sekundäre Isolation	GS (Silikongummi)
Kabelaußendurchmesser	ca. Ø 4,2 mm
Betriebstemperatur Kabel	-40 ÷200°C
Leitungslänge E	1500 mm

ITALCOPPIE SENSORI srl
Via A. Tonani, 10 - Fraz. S. Giacomo al Campo
26030 Malagnino (CR) - Italy
www.italcoppie.de